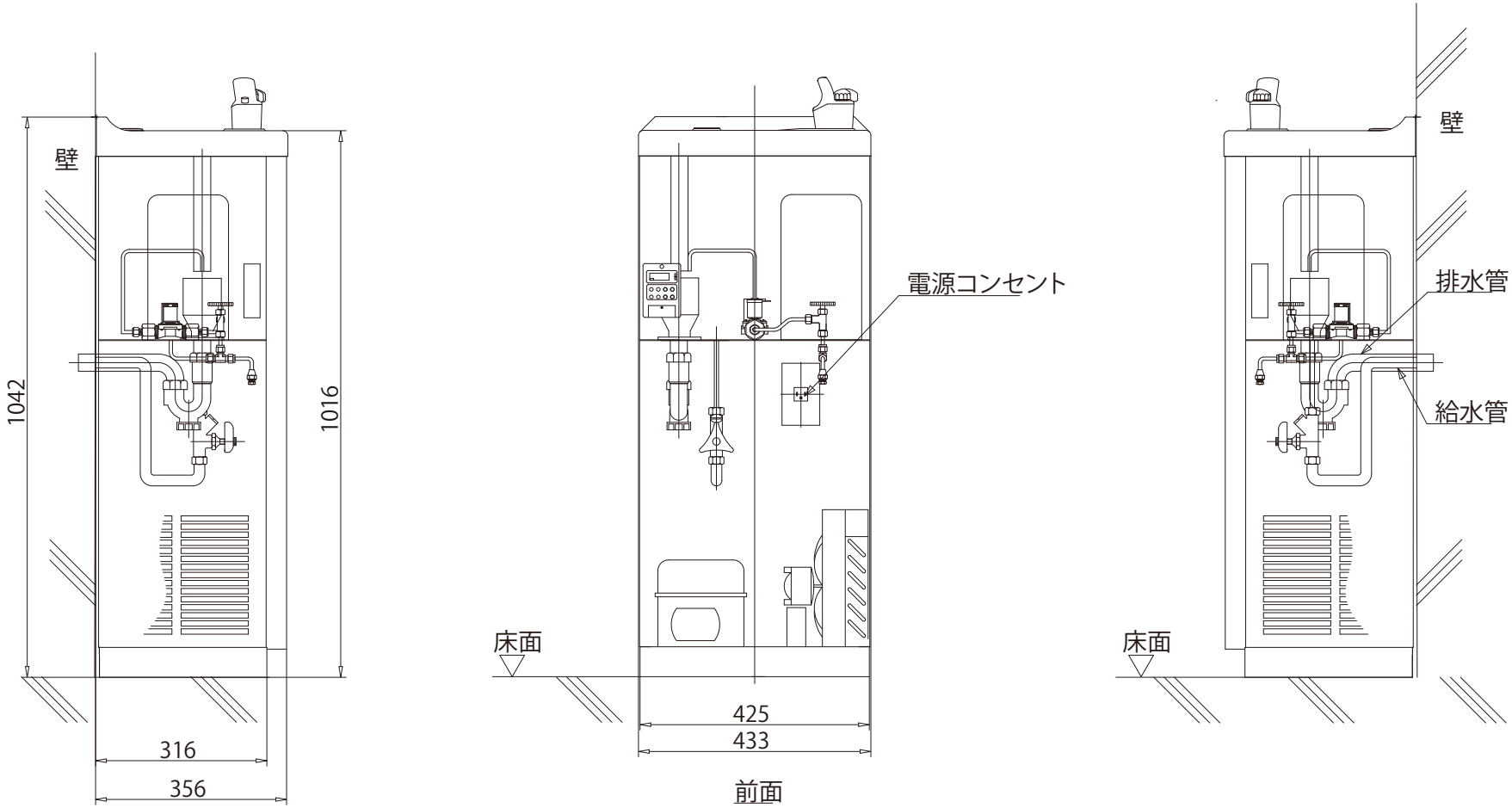
壁
1042
1016
316
356
床面
電源コンセント
425
433
前面
壁
排水管
給水管
床面