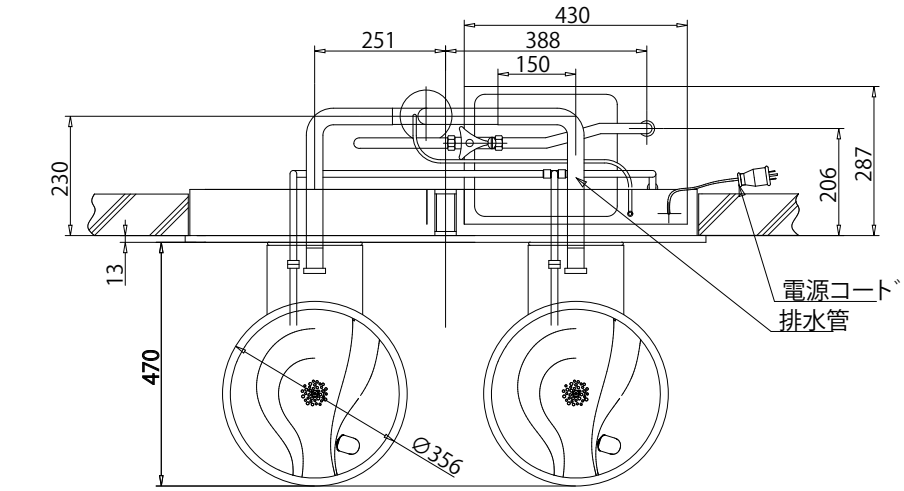
430
251
388
150
230
287
206
13
470
Ø356
電源コード
排水管

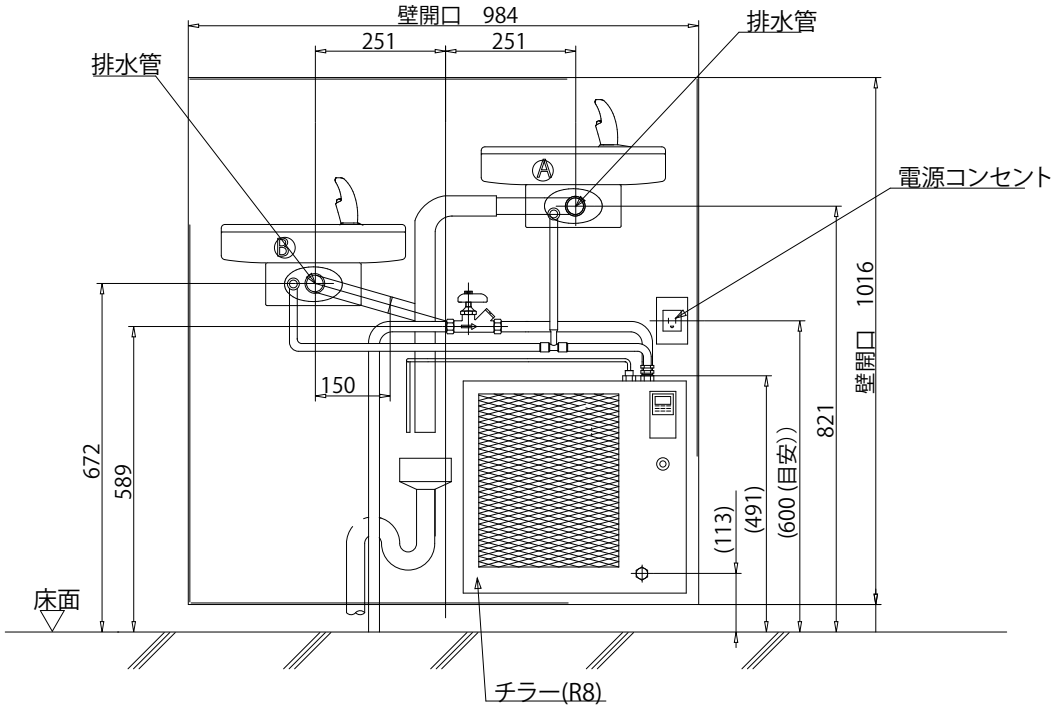
壁開口 984
251
251
排水管
排水管
電源コンセント
Ⓐ
Ⓑ
150
672
589
1016
壁開口
821
(113)
(491)
(600 (目安))
床面
チラー(R8)

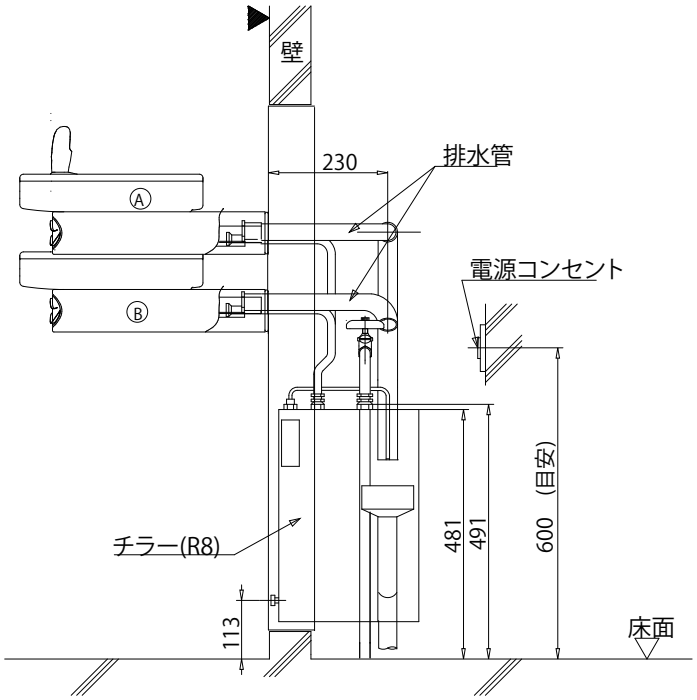
壁
230
排水管
Ⓐ
Ⓑ
電源コンセント
チラー(R8)
481
491
600 (目安)
113
床面