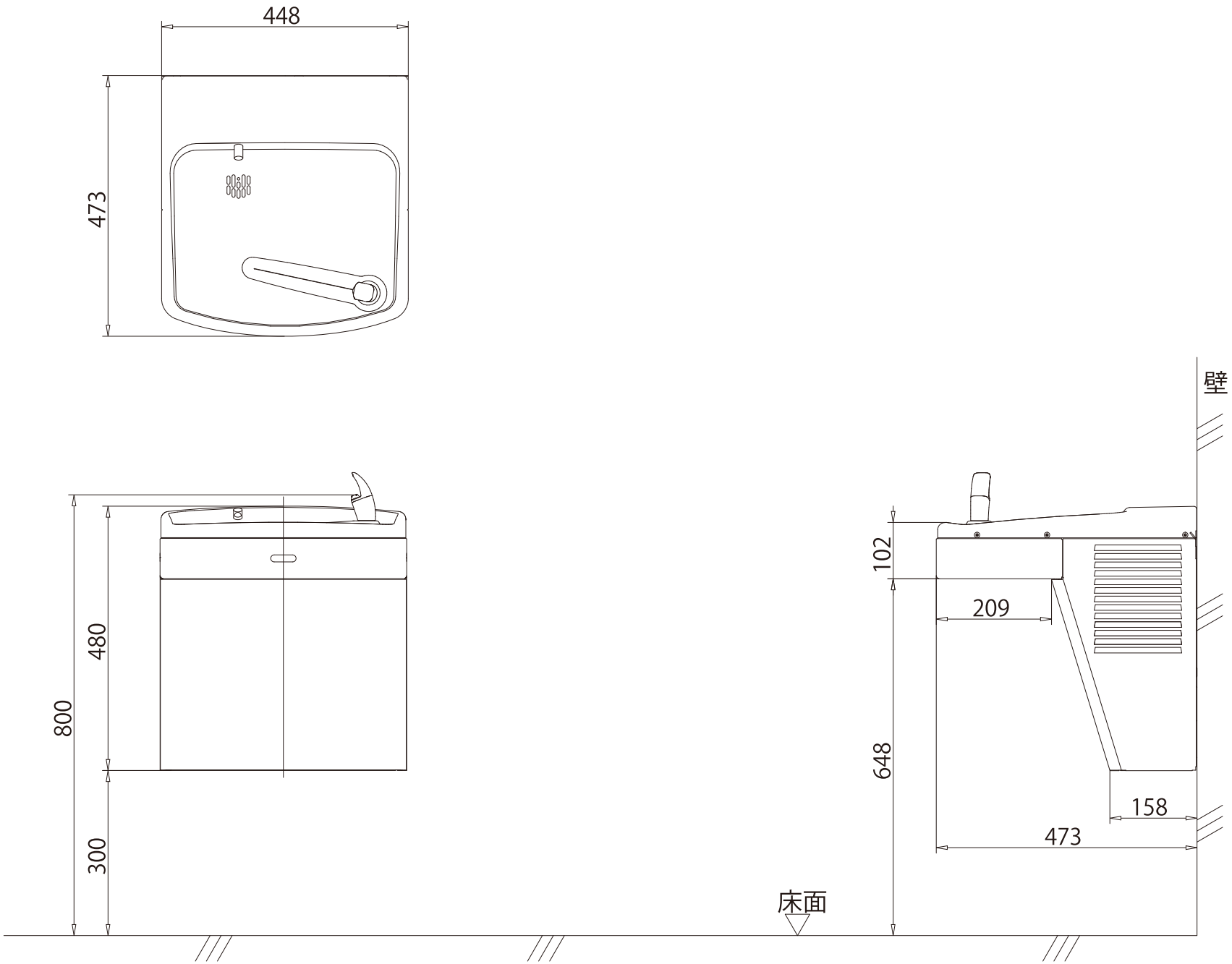
448
473
800
480
300
102
209
648
158
473
壁
床面