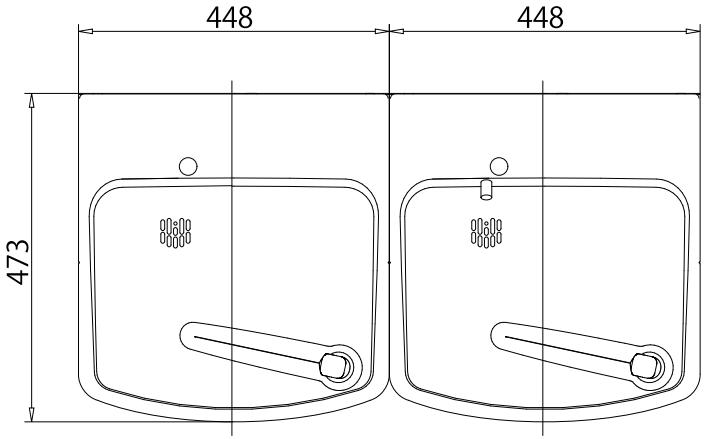
448
448
473

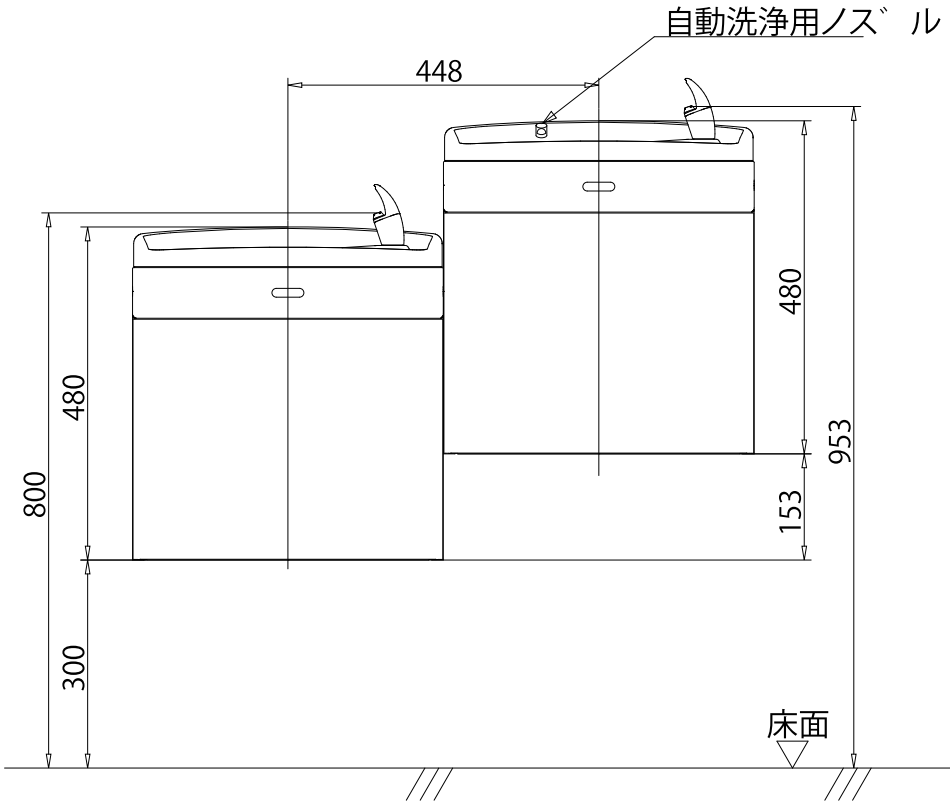
自動洗浄用ノズ゛ル
448
480
953
153
480
800
300
床面

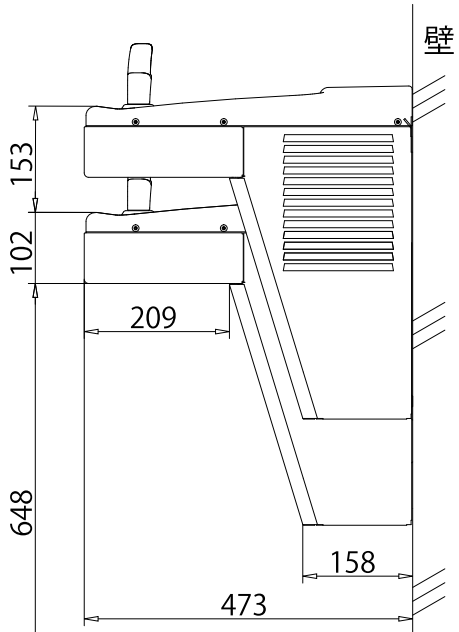
壁
153
102
209
648
158
473